DuraStyle # DS 6379

Montážní návod

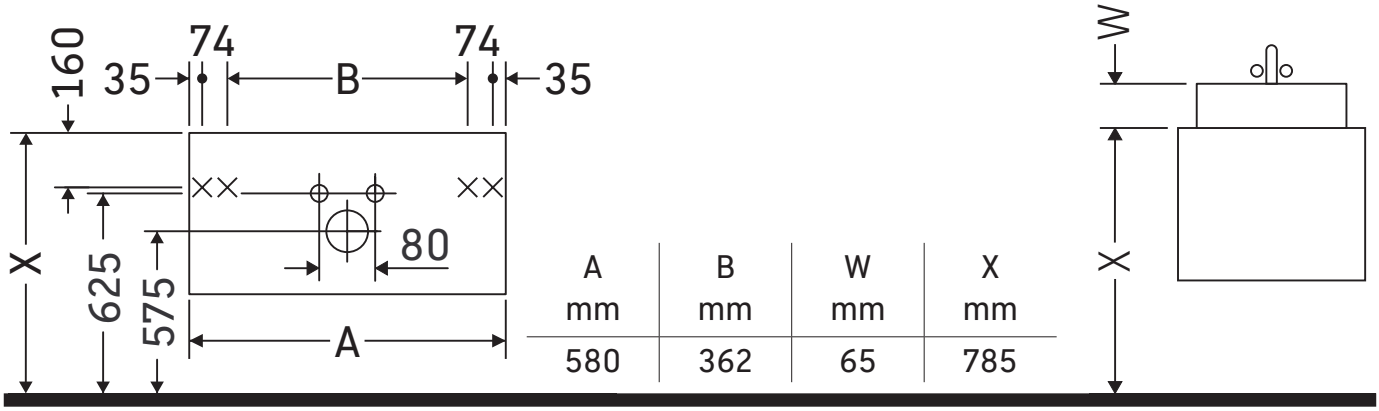

A mm	B mm	W mm	X mm
580	362	65	785

DuraStyle # 233763

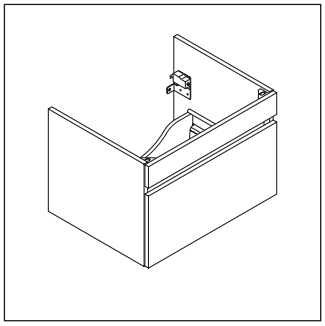

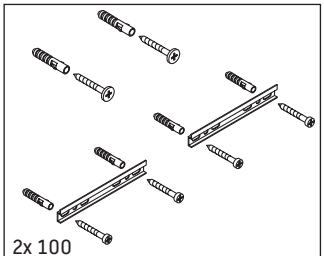

2x 100
6x S8
6x 5,5x50

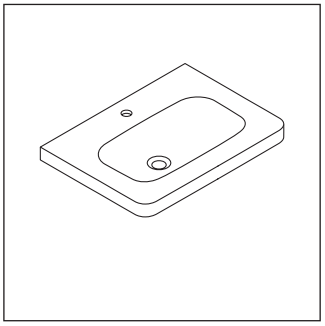

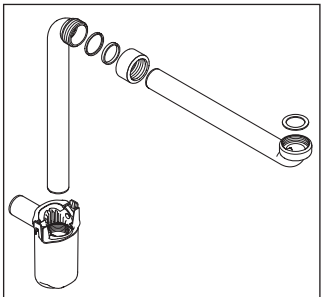

0050760000

Pokyny k použití

Tato řada koupelnového nábytku splňuje normy a směrnice platné k datu expedice a byla navržena pro použití v koupelnách. Nábytek nesmí být přímo smáčen vodou, např. při sprchování.

Vyhrazujeme si technická zlepšení a optické změny zobrazených výrobků.

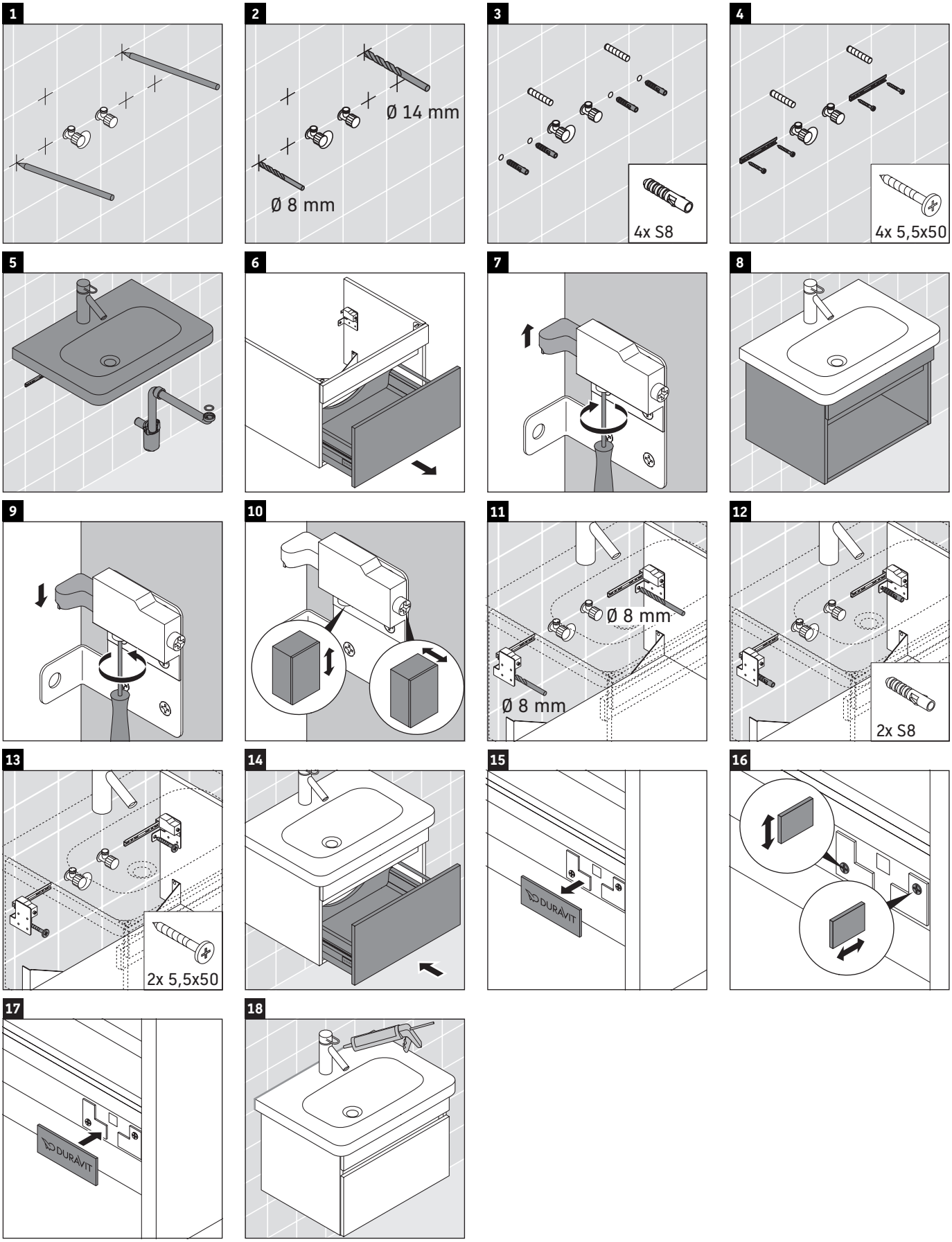

Best.-Nr. DS6379/18.06.3

Duravit AG, Werderstr. 36, 78132 Hornberg, Germany, Phone +49 78 33 700, Fax +49 78 33 70 289, info@duravit.de, www.duravit.de