Leben im Bad
Living bathrooms

L-Cube # LC 6272 L/R

Návod k montáži

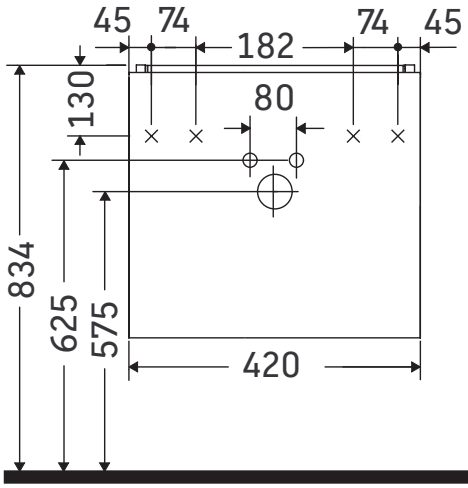

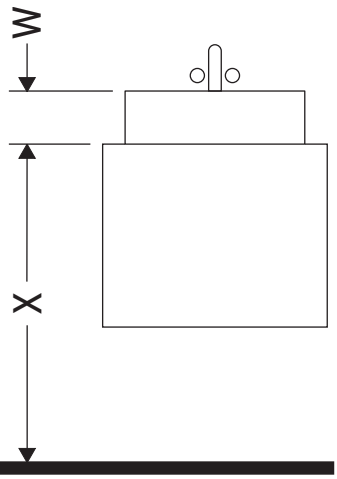

W mm	X mm
17	834

ME by Starck # 072343

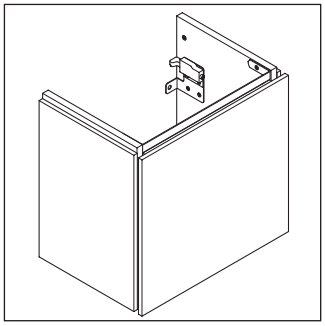

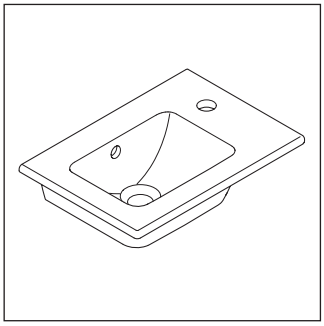

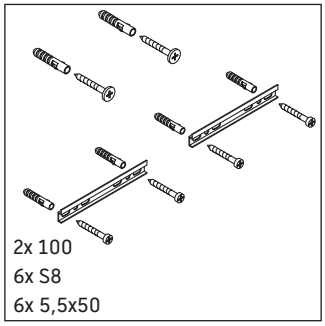

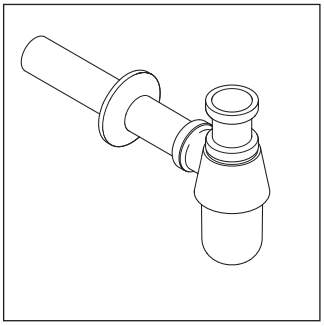

Pokyny k použití

Tato řada koupelnového nábytku splňuje normy a směrnice platné k datu expedice a byla navržena pro použití v koupelnách. Nábytek nesmí být přímo smáčen vodou, např. při sprchování.

Vyhrazujeme si technická zlepšení a optické změny zobrazených výrobků.

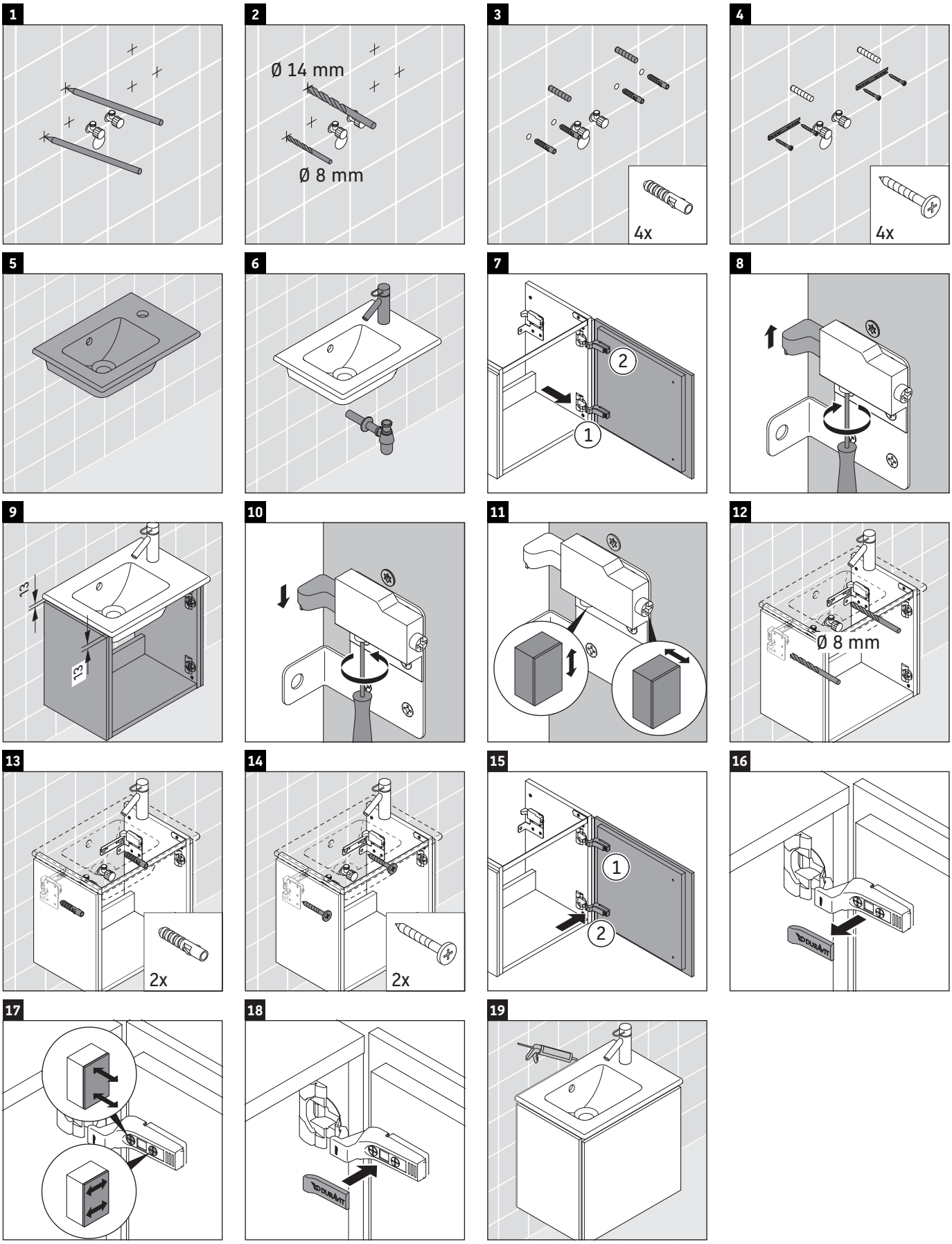

Best.-Nr. LC6272/15.12.1

Duravit AG, Werderstr. 36, 78132 Hornberg, Germany, Phone +49 78 33 700, Fax +49 78 33 70 289, info@duravit.de, www.duravit.de