Vitrium # VT 7551

Montážní návod

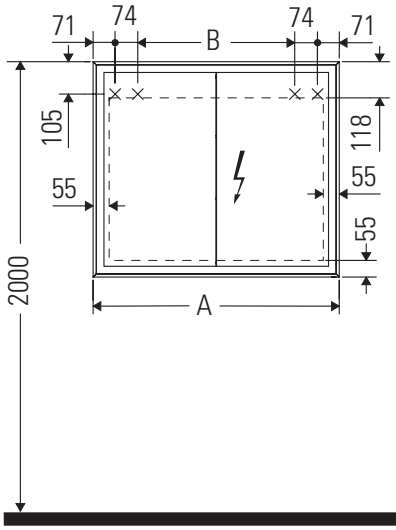

A mm	B mm
800	510

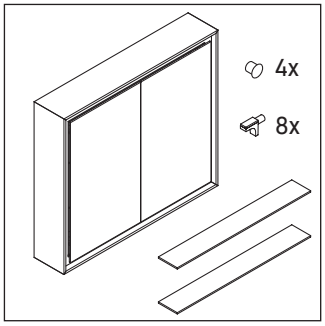

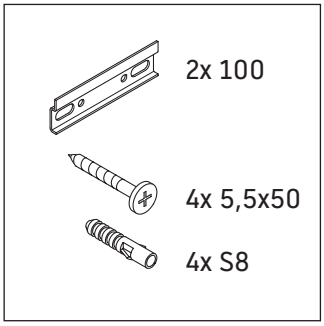

Pokyny k použití

Tato řada koupelnového nábytku splňuje normy a směrnice platné k datu expedice a byla navržena pro použití v koupelnách. Nábytek nesmí být přímo smáčen vodou, např. při sprchování.
V místě instalace musí být přípojka elektrické energie 110 V – 230 V.
Vzdálenost senzoru od reflexních povrchů = > 75 mm.
Vyhrazujeme si technická zlepšení a optické změny zobrazených výrobků.

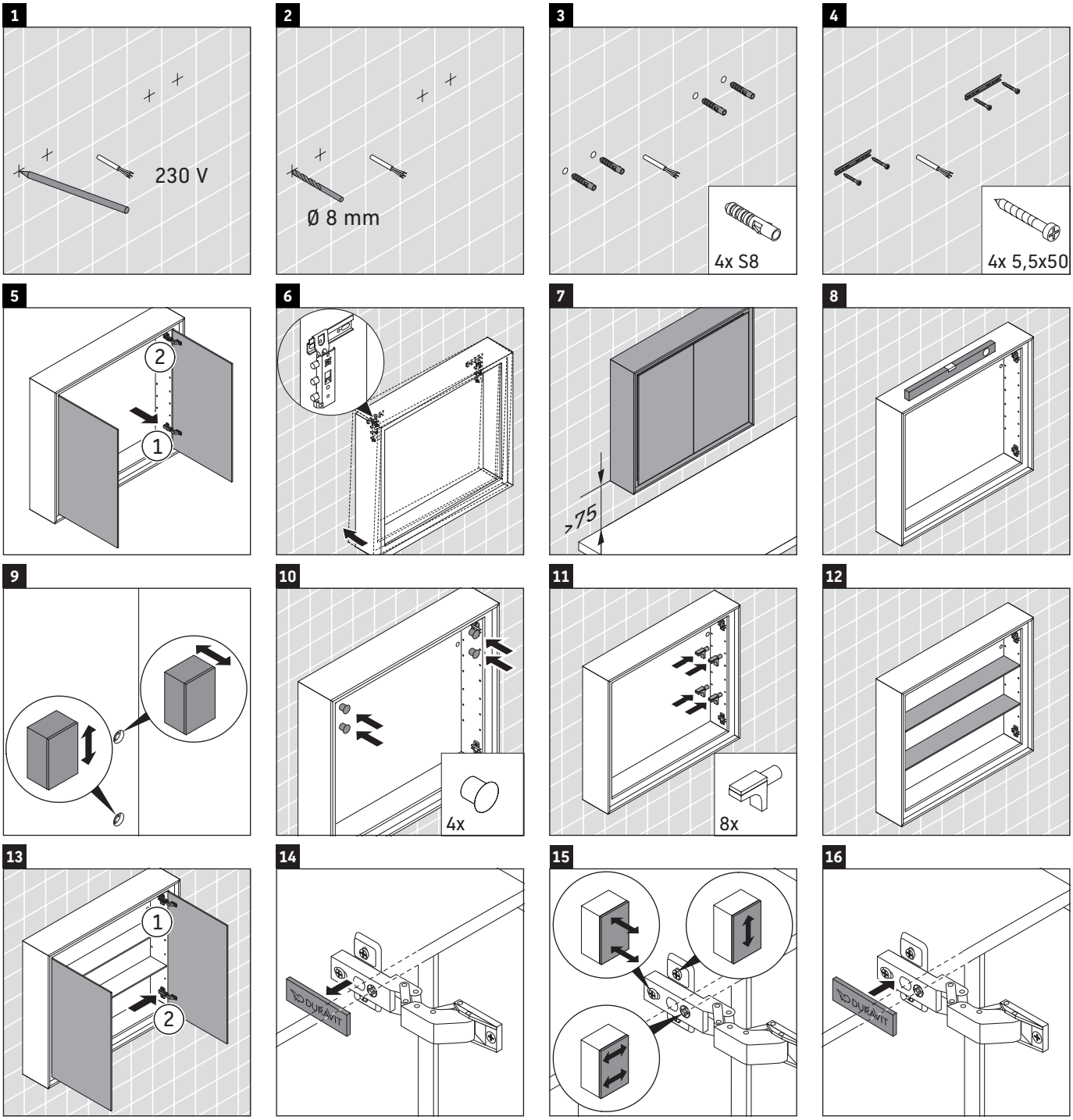

Order no. VT7551/23.01.1

Duravit AG, Werderstr. 36, 78132 Hornberg, Germany, Phone +49 78 33 700, Fax +49 78 33 70 289, info@duravit.de, www.duravit.de

Návod k montáži koupelnového nábytku s elektrickým vedením

Bezpečnost 2

Elektroinstalace 3

Bezpečnost

Použití v souladu se stanovením výrobce

Tento montážní návod je součástí dodávky výrobku Duravit a je určen osobám, které provádějí pro výrobek elektroinstalaci. Montážní návod je třeba pečlivě přečíst a uschovat tak, aby byl kdykoliv k dispozici.

Cílová skupina a požadovaná kvalifikace

Elektroinstalaci smí provádět jen kvalifikovaní elektrikáři.

Druh krytí výrobků Duravit

Druh krytí výrobků Duravit vedoucí elektrický proud odpovídá minimálně standardu IP 44.

Třídy ochrany svítidel

Třída ochrany	Připojovací kabel
I	H05VV-F, 3x 1,5 mm²
II	H03VV-F, 2x 0,75 mm²

Směrnice a normy

Výrobky Duravit splňují směrnice pro označení CE:

Značky a symboly

Symbol	Význam
>	Potřebná činnost

Likvidace

- Výrobek nelikvidujte v komunálním odpadu. Výrobky s tímto symbolem musí být zlikvidovány v souladu se směrnicí WEEE prostřednictvím místních sběrných míst odpadních elektrických zařízení.

Bezpečnostní upozornění

Životu nebezpečné

Kontakt s proudem může způsobit úraz elektrickým proudem.

> Proveďte elektroinstalaci podle národních, evropských a mezinárodních směrnic a norem.
> Dodržujte ochranné zóny pro vlhké prostory v souladu s normami platnými v zemi instalace, místními předpisy a směrnicemi pro nízké napětí.
> Ve vlhkých prostorách nebo jiných, speciálně vyznačených prostorách proveďte elektronické připojení přes automatický ochranný jistič proti chybnému proudu (GFI).
> Před instalací odpojte elektrické komponenty od elektrické sítě.
> Zkontrolujte, zda jsou všechny komponenty bez napětí.
> Předcházejte nechtěnému zapnutí přívodu elektrického proudu.

Vniknutí cizích těles a vody

Cizí těleso nebo voda v provozním prostředku má za následek zkrat, který může způsobit poškození výrobku.

> Dodržujte ochranné zóny pro výrobky Duravit.

Ochranné zóny

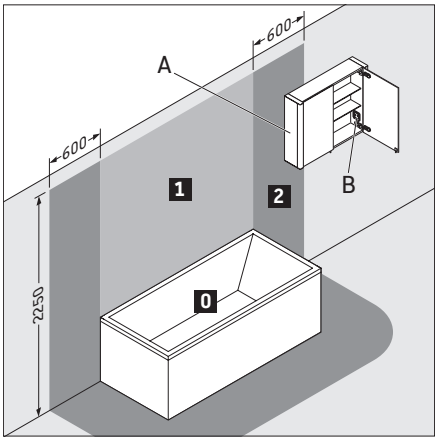

A Zrcadlová skříňka s krytím IP 44 smí zasahovat do zóny 2.

B Zásuvka v zrcadlové skříňce musí být namontovaná mimo zóny.

Třída energetické účinnosti

- Tento výrobek obsahuje světelný zdroj třídy energetické účinnosti F.

Elektroinstalace

Elektroinstalace pro ochrannou třídu I

Přípojka elektrického proudu

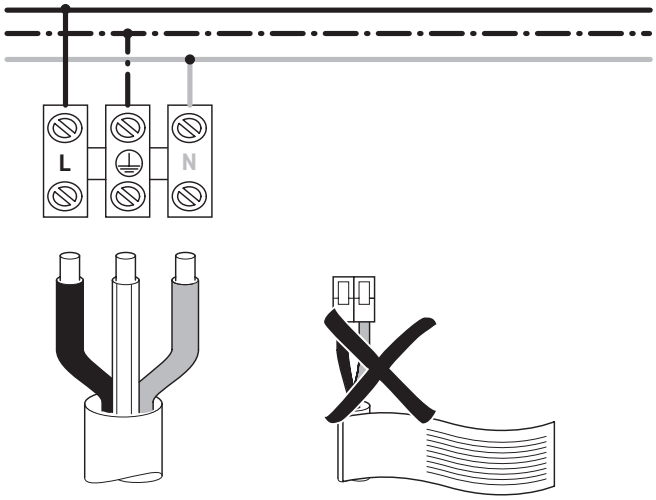

Volitelná přípojka externího tlačítka

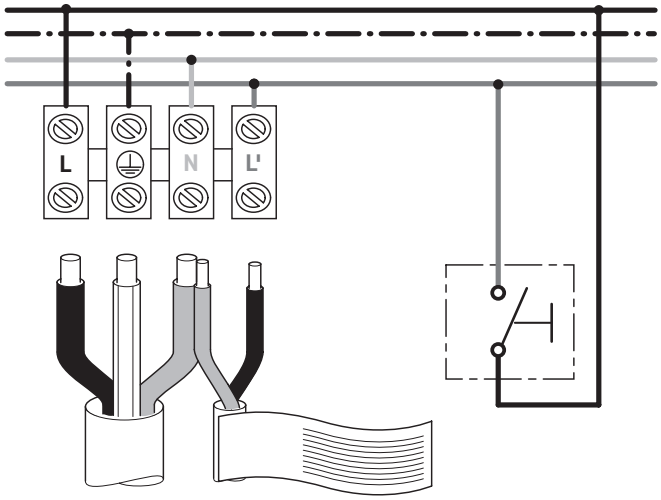

Elektroinstalace pro ochrannou třídu II

Přípojka elektrického proudu

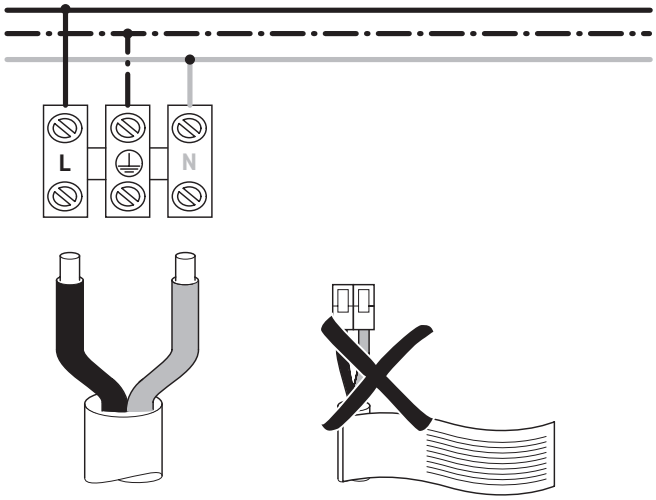

Volitelná přípojka externího tlačítka

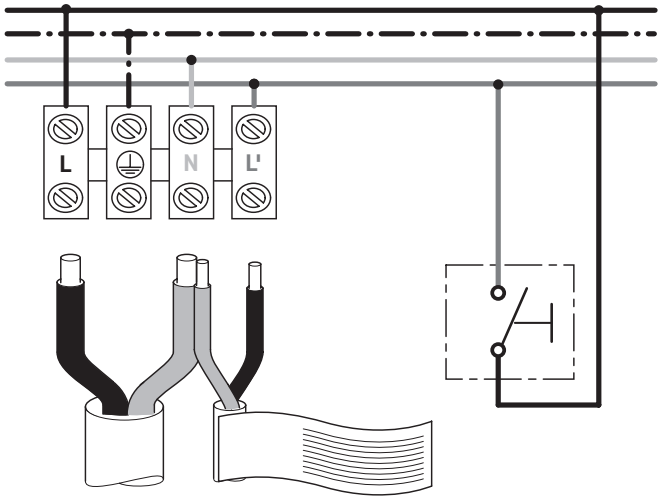

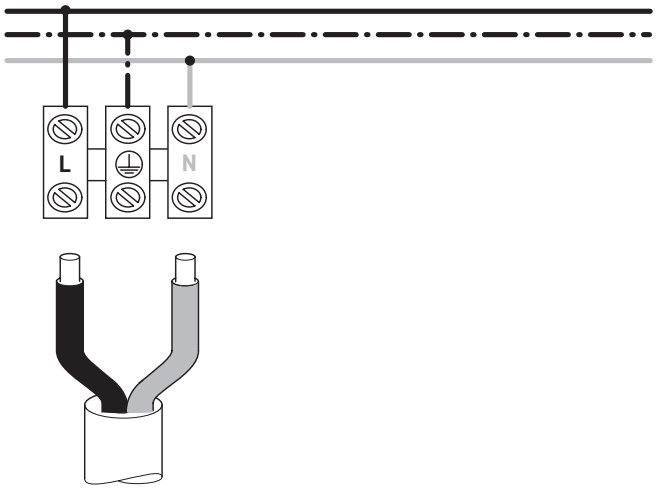

DURAVIT AG
P.O. Box 240
Werderstr. 36
78132 Hornberg
Germany
Phone +49 7833 70 0
Fax +49 7833 70 289
info@duravit.com
www.duravit.com

DURAVIT

Order no. 51240/22.04.8 We reserve the right to make technical improvments and design modifications to the products illustrated.